EVAPORADORES DE CUNHA - Quando a altura importa

REFRIGERANTE NATURAL

POUPANÇA ENERGÉTICA

BAIXO GWP

AT ALTA TEMP.

TN MÉDIA TEMP.

BT BAIXA TEMP.

FÁCIL INSTALAÇÃO

MONTAGEM TECTO

SUPERMERCADOS

ARMARIOS FRIGORÍFICOS

CÂMARAS FRIGORÍFICAS

MURAIS FRIGORÍFICOS

APLICAÇÕES ESPECIAIS

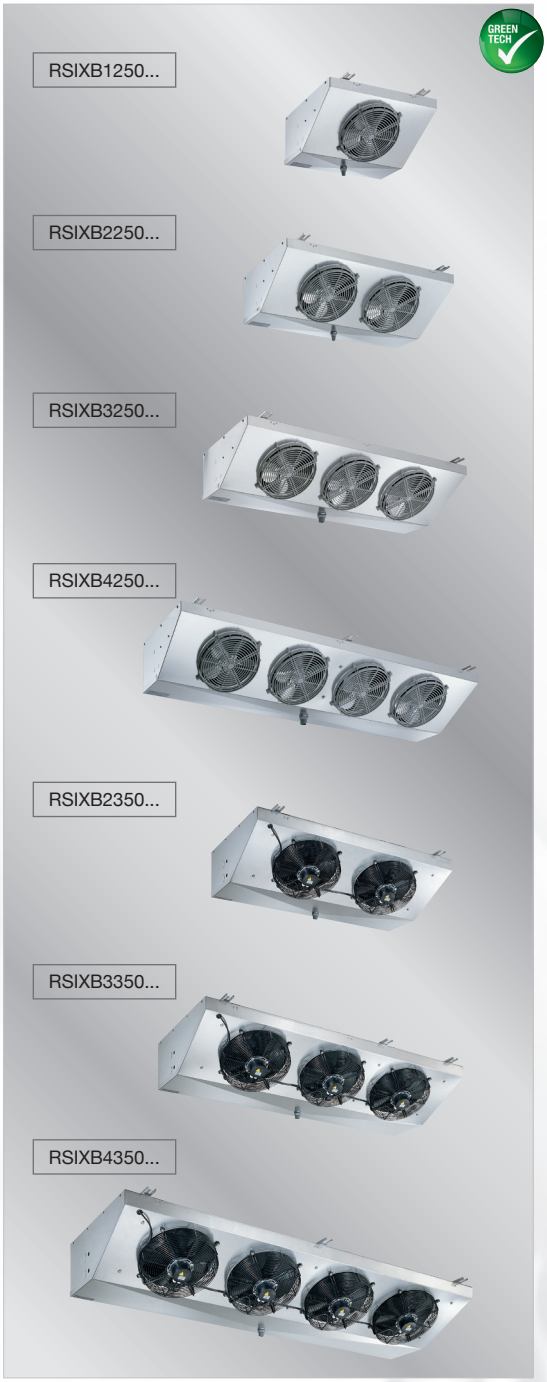

CARACTERISTICAS

Os evaporadores da série RSI foram concebidos para serem instalados no interior de câmaras frigorificas para a conservação de produtos frescos e congelados.

Esta gama apresenta a vantagem de ter uma forma particularmente compacta mas mantendo uma potência equivalente a outros evaporadores mais volumosos. Isto permite dispôr de uma maior altura livre na câmara.

Os modelos ED estão equipados com resistências de descongelação montadas e conectadas a uma caixa de derivação e especialmente adaptadas para a sua aplicação em baixa temperatura.

Bateria

Construída com aletas de aluminio e tubo de cobre, a gama compõe-se de dois tipos: tubo de 5/16" com dimensões 25 x 21,65 para os modelos com vent. de Ø 250 mm; tubo de 12 mm K65 com dimensões 37,5 x 32,5 para os modelos com vent. de Ø 350 mm.
Os modelos com vent. de Ø 250 mm, têm um espaçamento de aletas de 5,3 mm para aplicações em câmaras (Tc) de -30ºC a + 10ºC.
Os modelos com vent. de Ø 350 mm, têm disponivel espaçamento de aletas de 3,5 mm para câmaras (Tc) de -5ºC a + 12ºC e espaçamento de aletas 7 mm, para câmaras (Tc) de -35ºC a +4ºC.
As baterias são testadas com nitrogénio a 75 bares.

Motoventiladores electrónicos EC

-fabricados segundo a norma EN 60335-1
-com proteção térmica interna
-tensão de alimentação 220-240/1/50-60 Hz
-modelos com ventilador de diâmetro 250 mm -28ºC
  -grau de proteção IP55
  -isolamento eléctrico B
  -temperatura de funcionamento de -40ºC a +50ºC
-modelos com ventilador de diâmetro 350 mm
  -grau de proteção IP54
  -isolamento eléctrico B
  -temperatura de funcionamento de -40ºC a +40ºC
-conforme directiva de baixa tensão 73/23 CEE

Carroçaria

Realizada em aluminio. A solução constructiva adoptada confere robustez á carroçaria e garante a ausência de vibrações durante o funcionamiento. Os elementos de fixação, parafusos, anilhas e porcas são de aço inoxidável.

OPCIONAIS

	€uros
Proteção bateria	
Pintura Epoxi (...VT)	+10%
Cataforesis negra (...CN)	+20%
Resistência drenagem	
RES500 L=2100 de 15 W	16,00
RES501 L=1400 de 15 W	16,00
RES1000 L=1000 de 25 W	17,00
RES2000 L=2000 de 50 W	18,00
RES3000 L=3000 de75 W	20,00
Aplicações com glicol	+15%

DADOS SELEÇÃO - R744

Separação aletas 5,3 mm para Tc ≥ 0ºC

MODELO	mSup. m²	Vol. dm³	Des. W total	Ventiladores 220/1/50 Hz Nº	∅ mm	A total / W total	m³/h	↑ m	Rendimento em Watts Tº evap. 0ºC Δt=10 HR 76% TC=+10ºC	Δt=8 HR 82% TC=+8ºC	Δt=6 HR 89% TC=+6ºC	Rendimento em Watts Tº evap. -5ºC Δt=9 HR 79% TC=+4ºC	Δt=7 HR 85% TC=+2ºC	Δt=5 HR 93% TC=0ºC
RSIXB1250	3,79	0,69	500	1	250	0,26 / 25	555	6,5	**1.180**	920	620	970	**690**	420
RSIXB2250	7,52	1,29	900	2	250	0,51 / 50	1.097	7,0	**2.440**	1.660	1.510	2.090	**1.630**	1.140
RSIXB3250	11,26	1,88	1.300	3	250	0,77 / 75	1.640	8,5	**3.800**	3.040	2.230	3.260	**2.460**	1.640
RSIXB4250	14,99	2,48	1.800	4	250	1,02 / 100	2.183	9,5	**5.010**	4.010	3.090	4.290	**3.330**	2.340

Separação aletas 3,5 mm para Tc ≥ 2ºC

RSIXB23503 **RSIXB23503ED**	25,23	3,84	2.500	2	350	2,60 / 320	3.112	10,0	**6.300**	4.820	3.150	6.300	**4.820**	3.150
RSIXB33503 **RSIXB33503ED**	35,99	5,36	3.622	3	350	3,90 / 480	4.480	11,0	**8.920**	6.200	3.320	8.920	**6.200**	3.320
RSIXB43503 **RSIXB43503ED**	46,84	6,90	4.720	4	350	5,20 / 640	5.840	12,0	**11.920**	9.010	5.750	11.920	**9.010**	5.750

Modelos **ED** incluem resistências de desescongelação montadas.

Separação aletas 5,3 mm para Tc ≥ -30ºC

MODELO	Sup. m²	Vol. dm³	Des. W total	Ventiladores 220/1/50 Hz Nº	∅ mm	A total / W total	m³/h	↑ m	Rendimento em Watts Tº evap. -5ºC Δt=9 HR 79% TC=+4ºC	Δt=7 HR 85% TC=+2ºC	Δt=5 HR 93% TC=0ºC	Rendimento em Watts Tº evap. -25ºC Δt=5 HR 93% TC=-20ºC	Δt=6 HR 89% TC=-19ºC	Δt=7 HR 85% TC=-18ºC
RSIXB1250ED	3,79	0,69	500	1	250	0,26 / 25	555	6,5	970	**690**	420	310	**430**	540
RSIXB2250ED	7,52	1,29	900	2	250	0,51 / 50	1.097	7,0	2.090	**1.630**	1.140	910	**1.130**	1.340
RSIXB3250ED	11,26	1,88	1.300	3	250	0,77 / 75	1.640	8,5	3.260	**2.460**	1.640	1.250	**1.640**	2.010
RSIXB4250ED	14,99	2,48	1.800	4	250	1,02 / 100	2.183	9,5	4.290	**3.330**	2.340	1.870	**2.330**	2.760

Separação aletas 7 mm para Tc ≥ -35ºC

RSIXB23507 **RSIXB23507ED**	13,32	3,84	2.500	2	350	2,60 / 320	3.580	12,0	4.500	**3.260**	2.040	1.450	**2.080**	2.620
RSIXB33507 **RSIXB33507ED**	19,01	5,36	3.622	3	350	3,90 / 480	5.168	12,5	5.870	**3.940**	2.210	1.600	**2.220**	2.950
RSIXB43507 **RSIXB43507ED**	24,69	6,90	p4.720	4	350	5,20 / 640	6.751	13,0	8.410	**5.980**	3.610	2.560	**3.670**	4.790

Modelos **ED** incluem resistências de descongelação montadas.

Mais por menos...

A automatização de processos, proporciona uma maior fiabilidade na execução e uma importante redução de custos.

Stock permanente de peças sobresselentes

Fácil acesso e manutenção

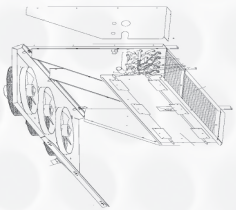

Método de seleção	FACTOR DE CORREÇÃO		
TC= temperatura de câmara Δt= TC-Tºevaporação	R134a = x 0,76	R404A / R507 = x 0,82	R407F / R407A Mid = x 0,78
	R452A = x 0,90	R408A / R409A Mid = x 0,78	R407F / R407A Dew = x 1

www.friofarto.pt

DIMENSÕES - mm

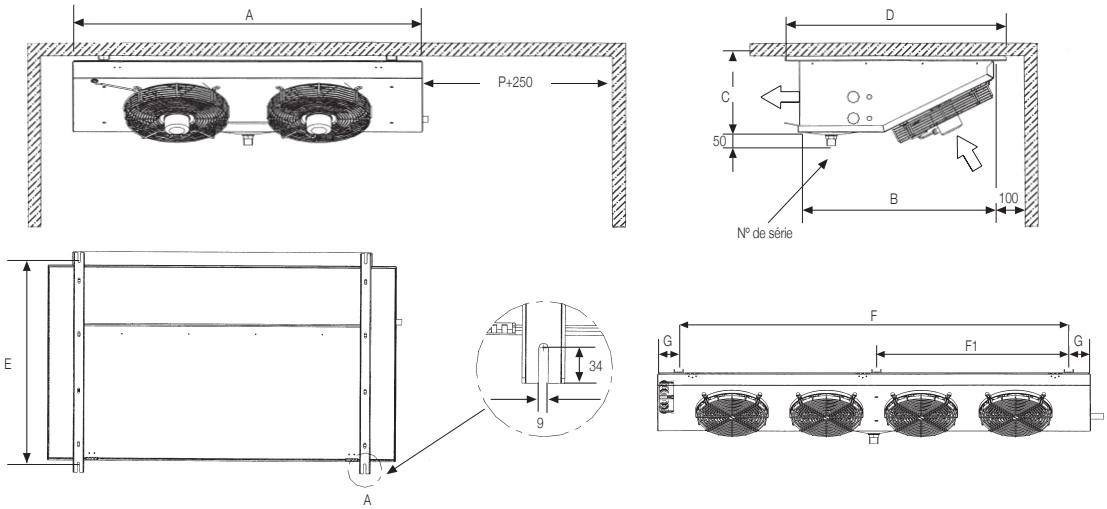

Modelo	Largura	Fundo	Altura	Anclagem					Conex. frigoríficas		Drenagem	Peso liq.
	A	B	C	D	E	F	F1	G	Ø Ent.	Ø Sal.		Kg
RSIXB1250	565	461	241	550	483	400	-	82,5	10 mm	10 mm	1/2" Gas (20 mm)	10,0
RSIXB1250ED	565	461	241	550	483	400	-	82,5	10 mm	10 mm	1/2" Gas (20 mm)	10,5
RSIXB2250	935	461	241	550	483	770	-	82,5	10 mm	10 mm	1/2" Gas (20 mm)	19,0
RSIXB2250ED	935	461	241	550	483	770	-	82,5	10 mm	10 mm	1/2" Gas (20 mm)	20,0
RSIXB3250	1.305	461	241	550	483	1.140	-	82,5	10 mm	12 mm	1" Gas (33 mm)	23,7
RSIXB3250ED	1.305	461	241	550	483	1.140	-	82,5	10 mm	12 mm	1" Gas (33 mm)	25,2
RSIXB4250	1.675	461	241	550	483	1.510	745	82,5	10 mm	12 mm	1" Gas (33 mm)	30,3
RSIXB4250ED	1.675	461	241	550	483	1.510	745	82,5	10 mm	12 mm	1" Gas (33 mm)	32,3
RSIXB23503	1.300	726	287	820	753	1.070	-	115	12 mm	12 mm	1" Gas (33 mm)	35,3
RSIXB23503ED	1.300	726	287	820	753	1.070	-	115	12 mm	12 mm	1" Gas (33 mm)	37,8
RSIXB23507	1.300	726	287	820	753	1.070	-	115	12 mm	12 mm	1" Gas (33 mm)	34,3
RSIXB23507ED	1.300	726	287	820	753	1.070	-	115	12 mm	12 mm	1" Gas (33 mm)	36,8
RSIXB33503	1.750	726	287	820	753	1.520	510	115	12 mm	16 mm	1" Gas (33 mm)	48,8
RSIXB33503ED	1.750	726	287	820	753	1.520	510	115	12 mm	16 mm	1" Gas (33 mm)	52,3
RSIXB33507	1.750	726	287	820	753	1.520	510	115	12 mm	16 mm	1" Gas (33 mm)	47,3
RSIXB33507ED	1.750	726	287	820	753	1.520	510	115	12 mm	16 mm	1" Gas (33 mm)	50,8
RSIXB43503	2.200	726	287	820	753	1.970	985	115	12 mm	16 mm	1" Gas (33 mm)	58,0
RSIXB43503ED	2.200	726	287	820	753	1.970	985	115	12 mm	16 mm	1" Gas (33 mm)	62,5
RSIXB43507	2.200	726	287	820	753	1.970	985	115	12 mm	16 mm	1" Gas (33 mm)	56,0
RSIXB43507ED	2.200	726	287	820	753	1.970	985	115	12 mm	16 mm	1" Gas (33 mm)	60,5

Modelo	Embalagem			m³	Peso bruto
	K	L	M		Kg
RSI1250	660	550	300	0,11	13,0
RSI1250ED	660	550	300	0,11	13,5
RSI2250	1.030	550	300	0,17	23,0
RSI2250ED	1.030	550	300	0,17	24,0
RSI3250	1.400	550	300	0,23	28,7
RSI3250ED	1.400	550	300	0,23	30,2
RSI4250	1.770	550	300	0,29	36,3
RSI4250ED	1.770	550	300	0,29	38,3
RSI23503	1.400	970	420	0,57	47,9
RSI23503ED	1.400	970	420	0,57	50,4

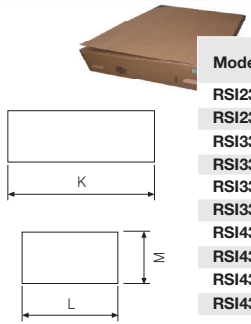

Modelo	Embalagem			m³	Peso bruto
	K	L	M		Kg
RSI23507	1.400	970	420	0,57	46,9
RSI23507ED	1.400	970	420	0,57	49,4
RSI33503	1.850	970	420	0,75	65,6
RSI33503ED	1.850	970	420	0,75	69,1
RSI33507	1.850	970	420	0,75	64,1
RSI33507ED	1.850	970	420	0,75	67,6
RSI43503	2.300	970	420	0,94	76,8
RSI43503ED	2.300	970	420	0,94	81,3
RSI43507	2.300	970	420	0,94	74,8
RSI43507ED	2.300	970	420	0,94	79,3

Conexão eléctrica (lado direito)

RSI Ø 250

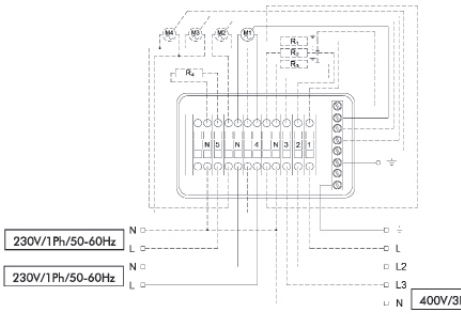

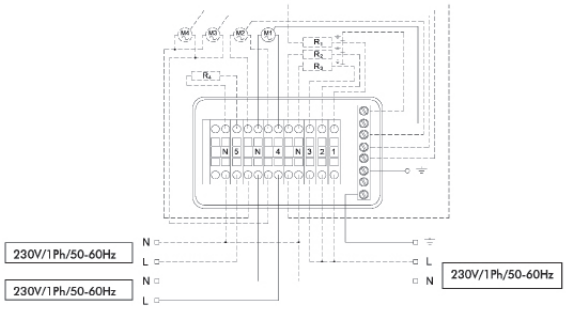

RSI Ø 350

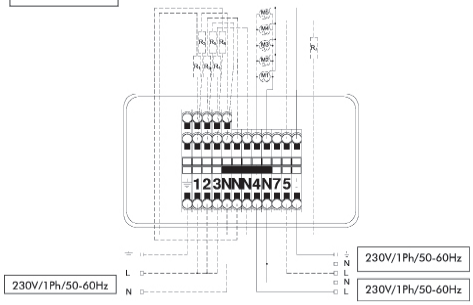

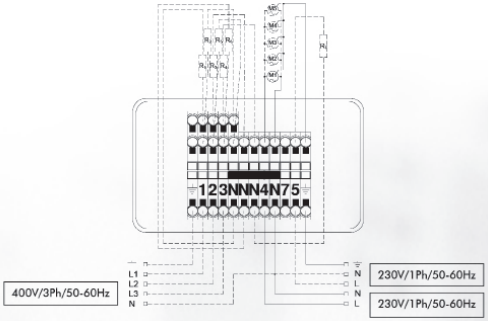

Conexão frigorífica (lado esquerdo)

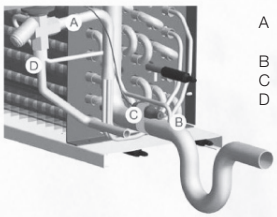

A Saida válvula, entrada evaporador
B Equilibrado externo
C Bulbo válvula (horizontal)
D Entrada válvula

RSI Ø 250

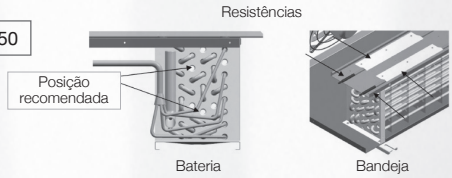

RSI Ø 350

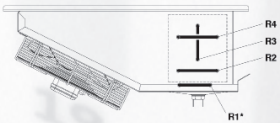

Permite montar a válvula de expansão no interior do evaporador.

Elemento	Manutenção*	
	Intervenção	Frequência
Conex. eléctricas	Verificar	quadrimestral
Fuga refrigerante	Verificar	quadrimestral
Limpeza	Verificar	mensal

* Somente pessoal técnico especializado

Necessitas ajuda? Solicita o manual

Nº de série:
Localiza-o para qualquer incidência

www.friofarto.pt